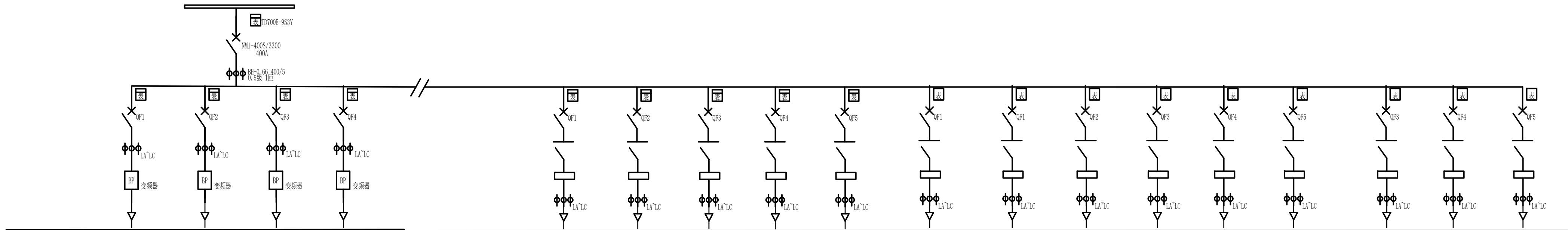

开关柜编号	MCC2-液体糖			
回路名称	温水箱泵	备用	备用	备用
设备容量（kW）	11KW	22KW	22KW	75KW
塑壳断路器 NM1-□S/33002	32A	63A	63A	200A
电流互感器	BH-0.66 30/5 0.5级 1匝	BH-0.66 75/5 0.5级 2匝	BH-0.66 75/5 0.5级 2匝	BH-0.66 250/5 0.5级 5匝
变频器	11KW	22KW	22KW	75KW
接触器				
热继电器				
隔离开关				
多功能表				
开关柜尺寸（W×D×H）	1000*1000*2200			

注：低压配电柜采用GGD柜体，柜体尺寸：1000*1000*2200(宽*深*高)
变频器品牌：汇川MD480系列产品、英威腾GD350系列产品、三肯VM06系列产品。
断路器、接触器、热继电器品牌：正泰。其他元器件均为国产大品牌。
带控制回路、启停指示，变频器操作面板安装至柜门上。
电流变送器参数：输入5A 输出4~20mA。

开关柜编号	MCC2-液体糖													
回路名称	糖汁箱搅拌	1#质检罐搅拌	2#质检罐搅拌	脱色回收水泵	脱味回收水泵	备用	1#质检罐出料泵	2#质检罐出料泵	备用	备用	备用	备用	备用	备用
设备容量（kW）	5.5KW	5.5KW	5.5KW	5.5KW	5.5KW	5.5KW	7.5KW	7.5KW	7.5KW	7.5KW	11KW	11KW	15KW	15KW
塑壳断路器	16A	16A	16A	16A	16A	16A	25A	25A	25A	25A	32A	32A	40A	40A
电流互感器	BH-0.66 30/5 0.5级 5匝	BH-0.66 30/5 0.5级 5匝	BH-0.66 30/5 0.5级 5匝	BH-0.66 30/5 0.5级 5匝	BH-0.66 30/5 0.5级 5匝	BH-0.66 30/5 0.5级 5匝	BH-0.66 30/5 0.5级 5匝	BH-0.66 30/5 0.5级 5匝	BH-0.66 30/5 0.5级 5匝	BH-0.66 30/5 0.5级 5匝	BH-0.66 30/5 0.5级 1匝	BH-0.66 30/5 0.5级 1匝	BH-0.66 30/5 0.5级 1匝	BH-0.66 30/5 0.5级 1匝
接触器	25A	25A	25A	25A	25A	25A	32A	32A	32A	32A	40A	40A	63A	63A
热继电器	有	有	有	有	有	有	10-25A	10-25A	10-25A	10-25A	16-32A	16-32A	23-32A	23-32A
多功能表	有	有	有	有	有	有	有	有	有	有	有	有	有	有
开关柜尺寸（W×D×H）	1000*800*2200													

注：低压配电柜采用GCS柜体，柜体尺寸：1000*1000*2200(宽*深*高)
断路器、接触器、热继电器品牌：正泰。其他元器件均为国产大品牌。
带控制回路、启停指示，变频器操作面板安装至柜门上。
电流变送器参数：输入5A 输出4~20mA。

设 计		项目名称	MCC2配电室	合同号	
校 对		柜号	MCC2 GCS配电柜	数量	
审 核		中粮糖业辽宁有限公司		图号	
日 期	2023-6			页 码	共(4)页，第(2)页

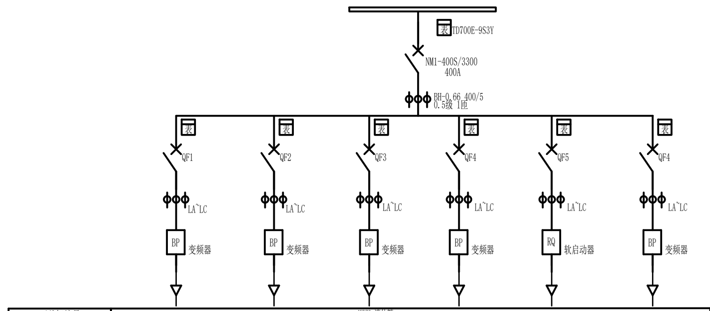

开关柜编号	MCC3-液体糖					
回路名称	1#回溶糖汁泵	2#回溶糖汁泵	3#回溶糖汁泵	4#回溶糖汁泵	采暖泵	备用
设备容量（kW）	11KW	11KW	11KW	11KW	90KW	11KW
塑壳断路器 NM1-□S/33002	32A	32A	32A	32A	225A	32A
电流互感器	BH-0.66 30/5 0.5级 5匝	BH-0.66 30/5 0.5级 5匝	BH-0.66 30/5 0.5级 5匝	BH-0.66 30/5 0.5级 5匝	BH-0.66 200/5 0.5级 1匝	BH-0.66 30/5 0.5级 5匝
变频器	11KW	11KW	11KW	11KW		11KW
接触器						
热继电器						
软启动器					90KW	
多功能表					有	
开关柜尺寸（W×D×H）	1000*1000*2200					

注：低压配电柜采用GGD柜体，柜体尺寸：1000*1000*2200(宽*深*高)
变频器品牌：汇川MD480系列产品、英威腾GD350系列产品、三肯VM06系列产品；软启动器品牌：雷诺尔；断路器、接触器、热继电器品牌：正泰。其他元器件均为国产大品牌。
带控制回路、启停指示，变频器操作面板安装至柜门上。
电流变送器参数：输入5A 输出4~20mA。

设 计		项目名称	MCC3配电室	合同号	
校 对		柜号	MCC3 GGD配电柜	数量	
审 核		中粮糖业辽宁有限公司		图号	
日 期	2023-6			页 码	共(4)页，第(4)页

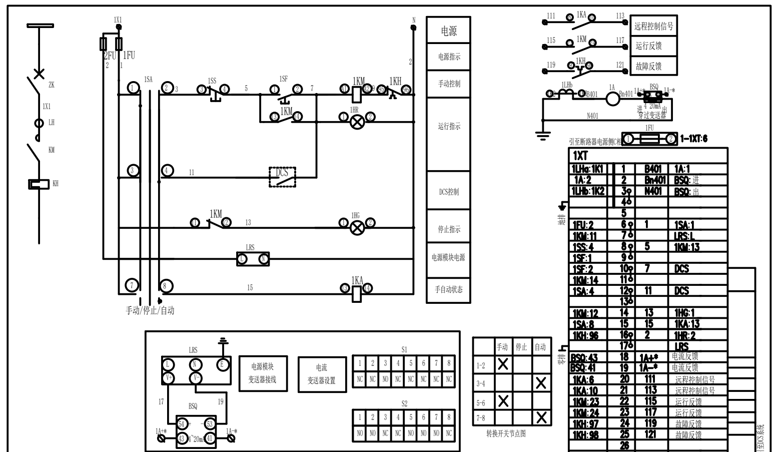

10	转换开关	LW22-16/2D004	1	1SA
9	熔断器	6A	1	1FU
8	按钮	红色 AC220V	1	1SS
7	按钮	绿色 AC220V	1	1SF
6	指示灯	红色 AC220V	1	1HR
5	指示灯	绿色 AC220V	1	1HG
4	中间继电器	HH54P AC220V	1	1KA
3	电源模块	输入AC220V 输出DC24V	1	LRS
2	电流变送器	输入5A 输出4~20mA	1	BSQ
1	电流表	6L2	1	1A
序号	名称	型号规格	数量	符号

普通电动机控制回路

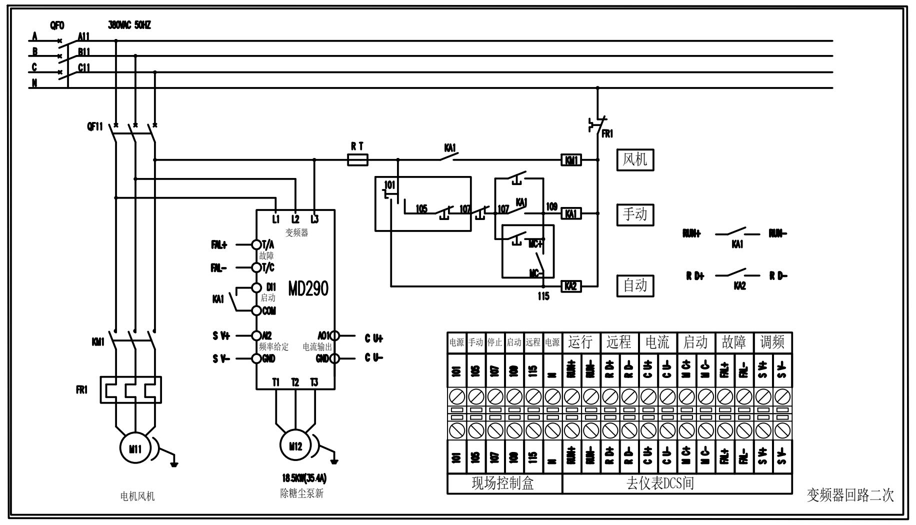

变频器回路二次