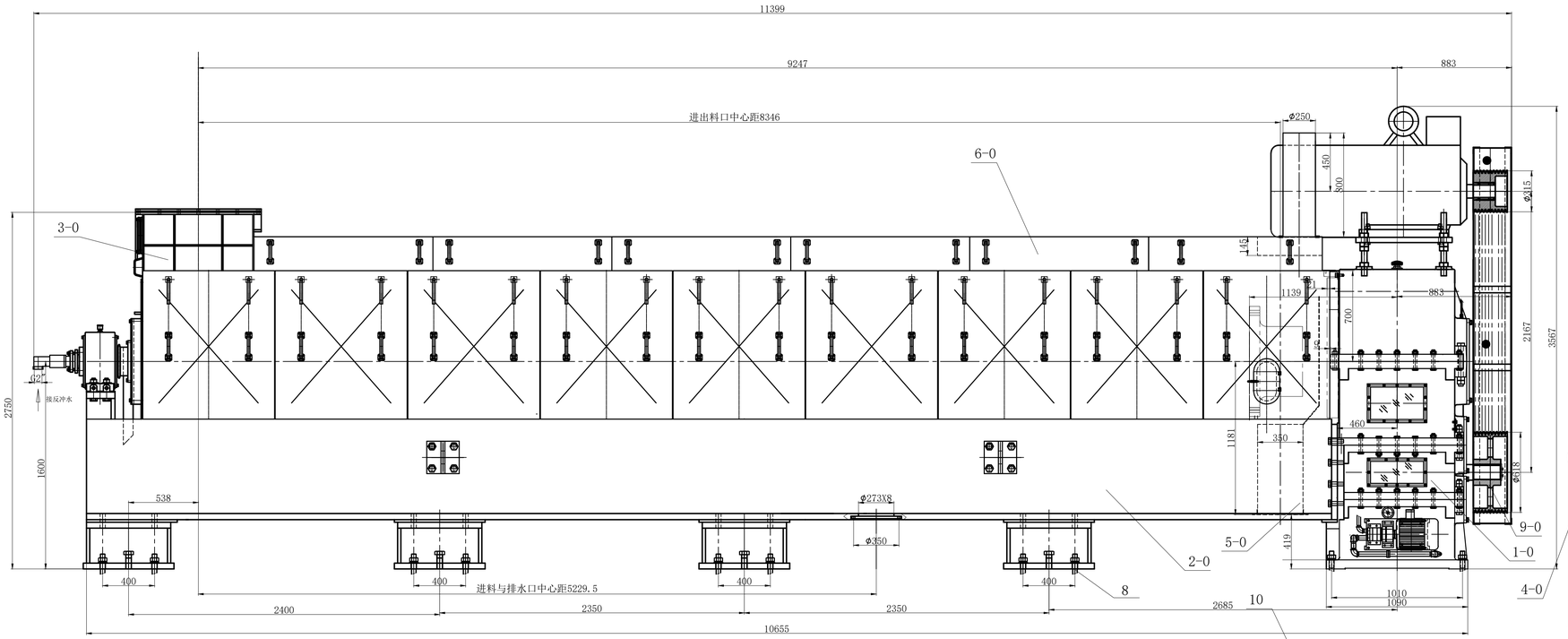

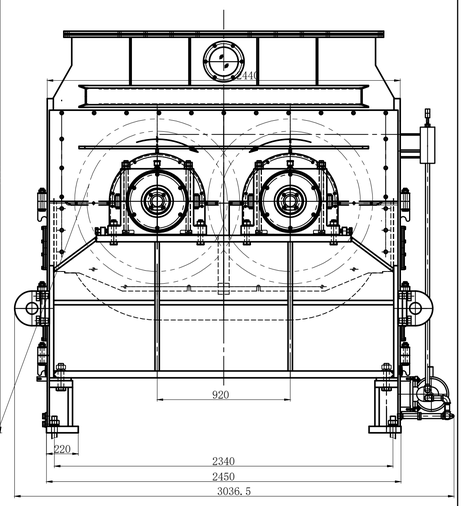

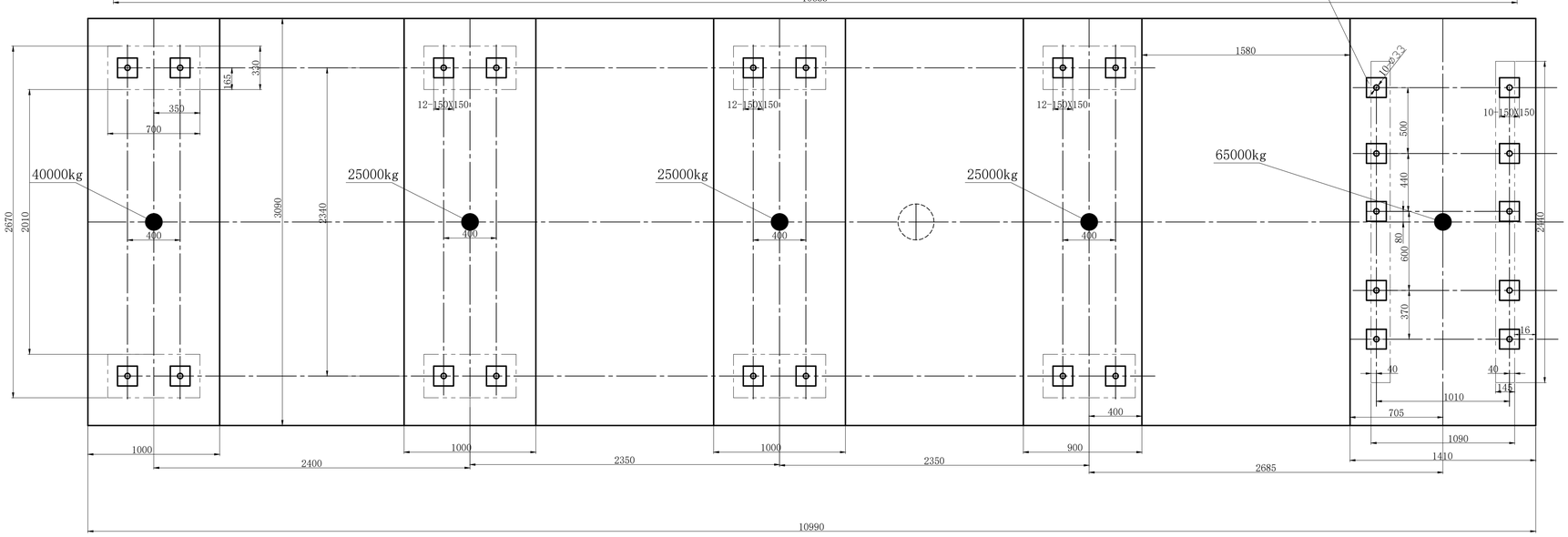

技术特性

公称生产能力 2000吨/日

主轴转速 3.5转/分（最高）

主电机型号

YVF355M2-4P-250KW

n=1494rpm

进料口 840X2084

出料口 342X1792

排水口 PN1.0DN250

技术要求

1. 菜丝入料到进料法兰平面高度4.5米以上
2. 菜丝温度55°-60°
3. 菜丝要有一定硬度

工作载荷重量110000Kg

进菜口法兰(制造厂家已带)

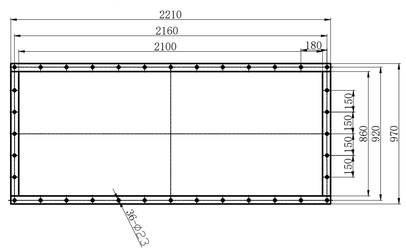

件号	图号或标准号	名称	数量	材料	单重	总重	备注
10	GB799-88	螺栓M30X500	10套	Q235A		50	含螺母平垫弹垫
9-0	YZ-2000-8-0G	电机传动组合	1	组合		2090	
8	GB799-88	螺栓M30X600	16套	Q235A		100	含螺母平垫弹垫
6-0	YZ-2000-6-0G	盖梁	1	304		960	
5-0	YZ-2000-5G	出料溜子	1	304		140	
4-0	YZ-2000-4-0G	螺旋体	1	组合		23780	
3-0	YZ-2000-3-0G	压力腔体	1	组合		16390	
2-0	YZ-2000-2-0G	机架座	1	组合		11630	
1-0	YZ-2000-1-0G	减速器	1	组合		20060	

标记	数量	更改文件号	签字	年、月、日
设计		工艺师		
				2024.03.28
				批准

YZ-2000双螺旋旋粗压榨机

总图

包头市大青山机械制造有限责任公司

阶段标记	重量	比例
	76457	1:10

共 张 第 张

图号 YZ-2000-0