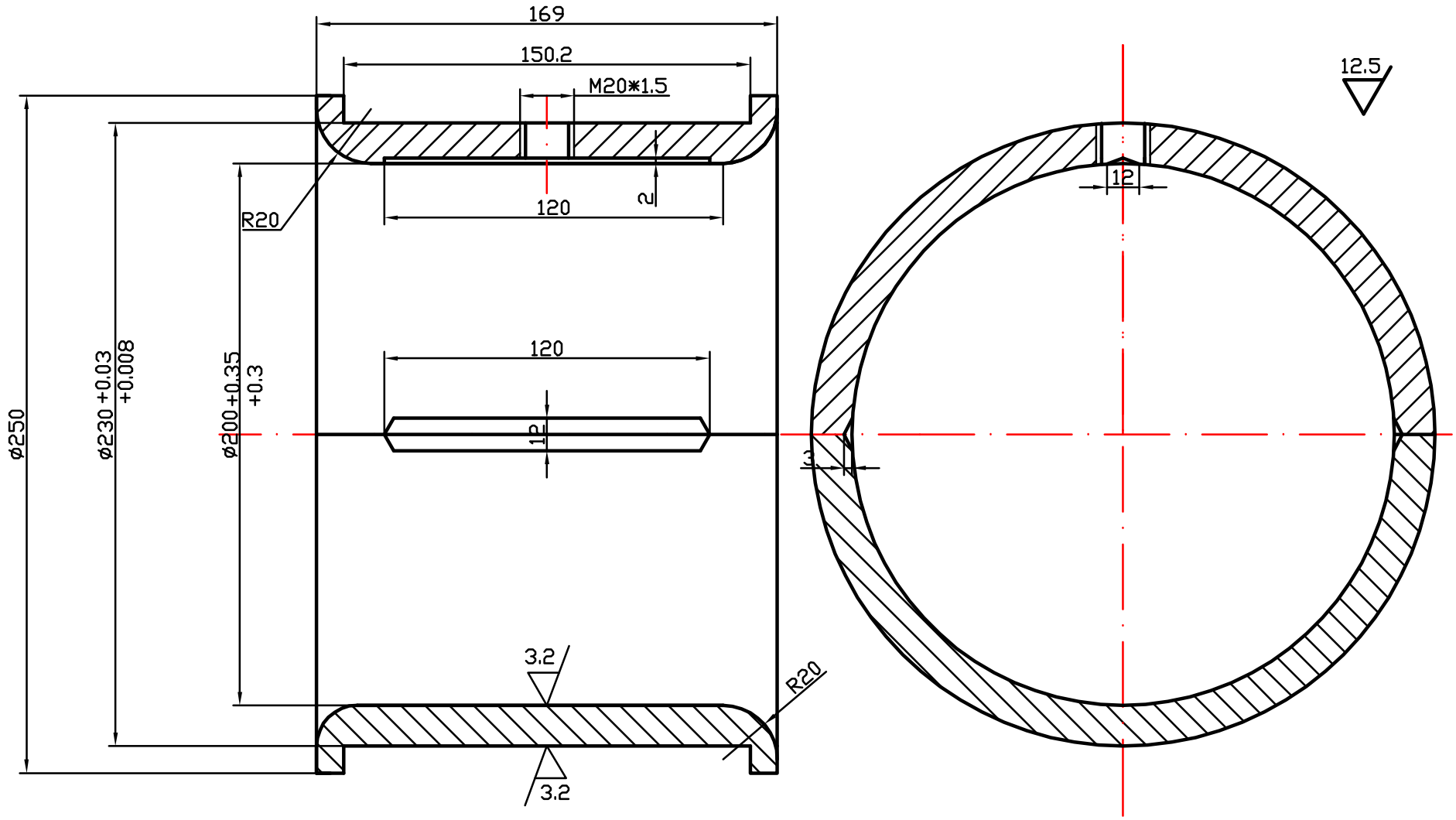

铸件不得有气孔、砂眼、夹渣、裂纹、缩孔、冷隔等铸造缺陷.

两端倒圆半径不得小于R20，这是与轴R15配合，否则装配不上。

名称	流洗洗菜机短节瓦（新）			
制图			材料	ZQSn10-1
审核			数量	1件
批准			比例	
图号		单位	制糖车间	